EL TABLERO DEBE CONTAR CON:
BARRAJE DE 100A
Y TOTALIZADOR DE 40A

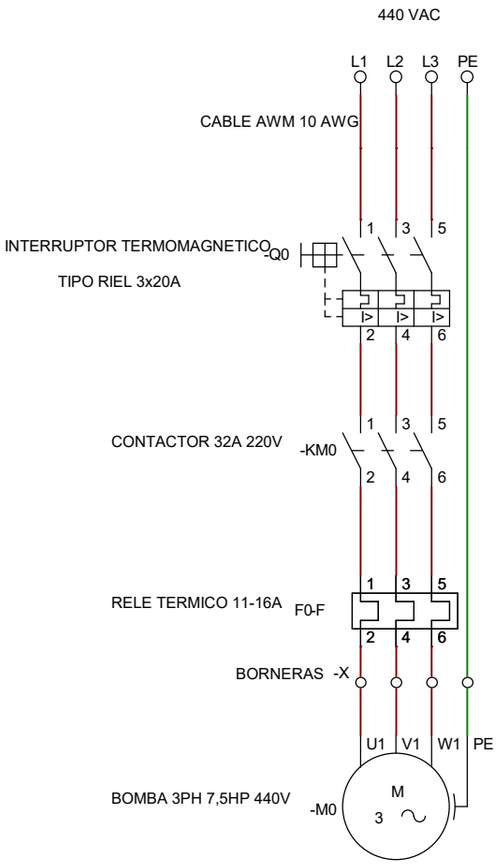

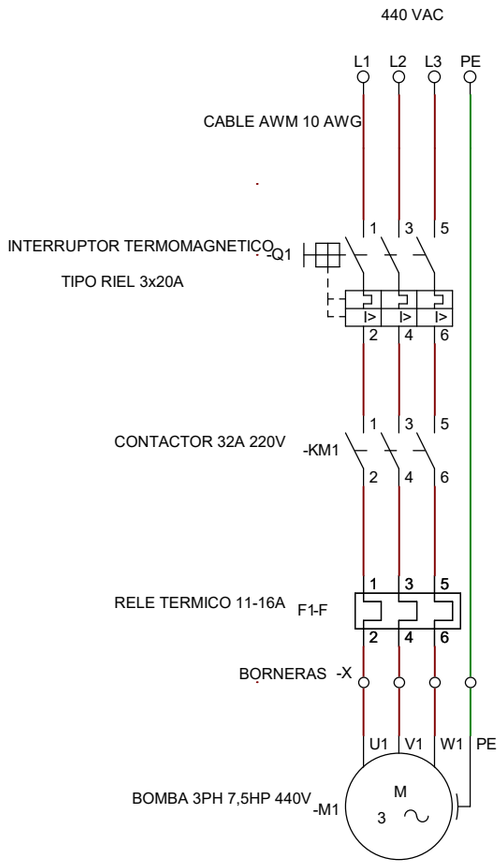

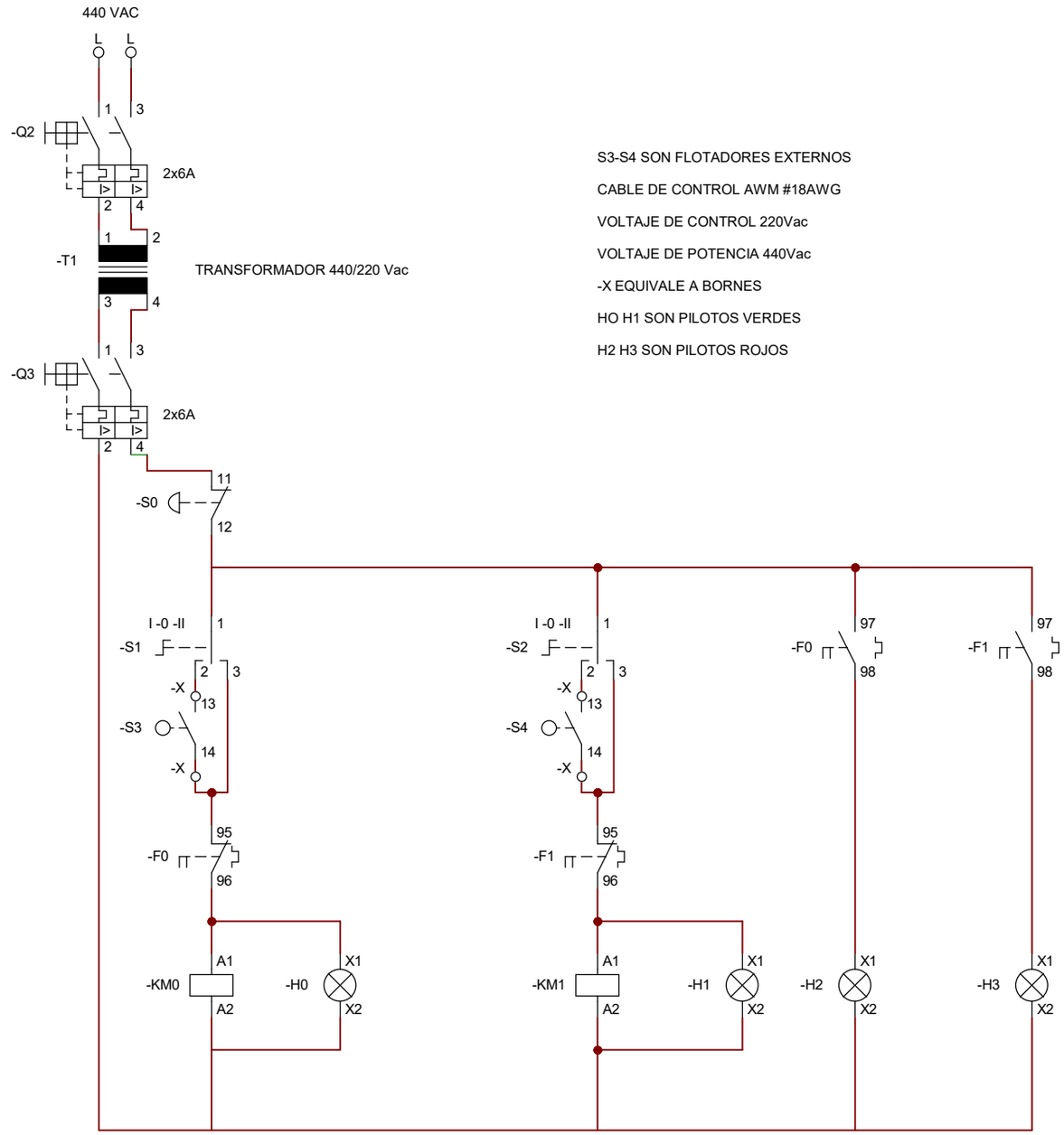

S3-S4 SON FLOTADORES EXTERNOS

CABLE DE CONTROL AWM #18AWG

VOLTAJE DE CONTROL 220Vac

VOLTAJE DE POTENCIA 440Vac

-X EQUIVALE A BORNES

HO H1 SON PILOTOS VERDES

H2 H3 SON PILOTOS ROJOS

	Fecha	Nombre	Firmas	Entidad	Título TABLERO POZO	Fecha	Núm:
Dibujado						Archivo:	
Comprobado							